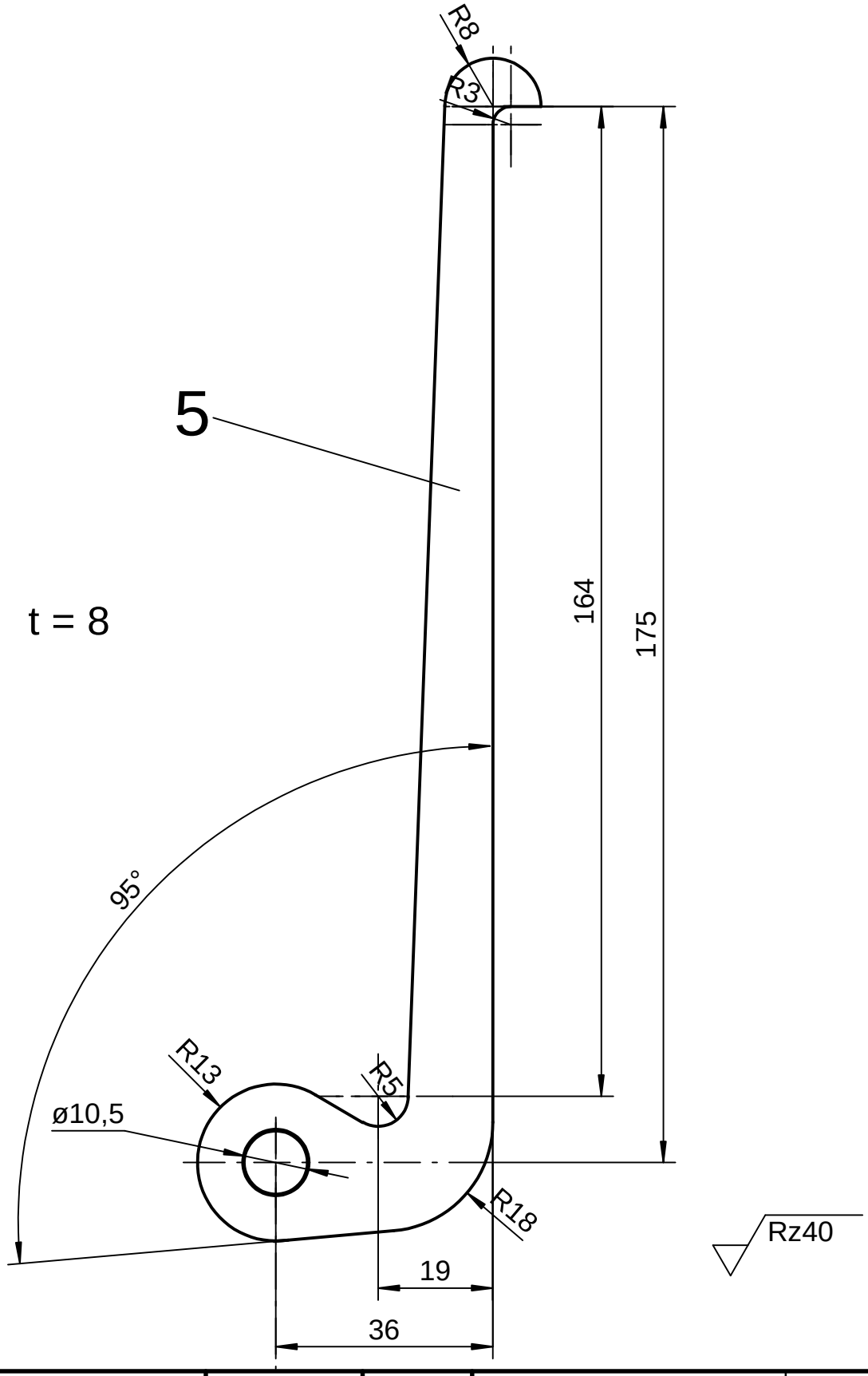

Jahresarbeit 2		Allgemeintoleranzen ISO 2768 - m	Maßstab 1:1 / Gewicht
			Werkstoff S235+C
	Datum	Name	Pelikanhaken
Bearb.	18.08.2010	Grüder	
Gepr.	8.10.2010	Reich	
Norm			
Version		01.01	
Schleswig-Holsteinische Seemannsschule			097.05.01
			Blatt 5 / 7 Blätter
Zust. / Änderung / Datum / Name	LETZTE ÄNDERUNG	12.10.2010	Ers. für: / Ers. durch: