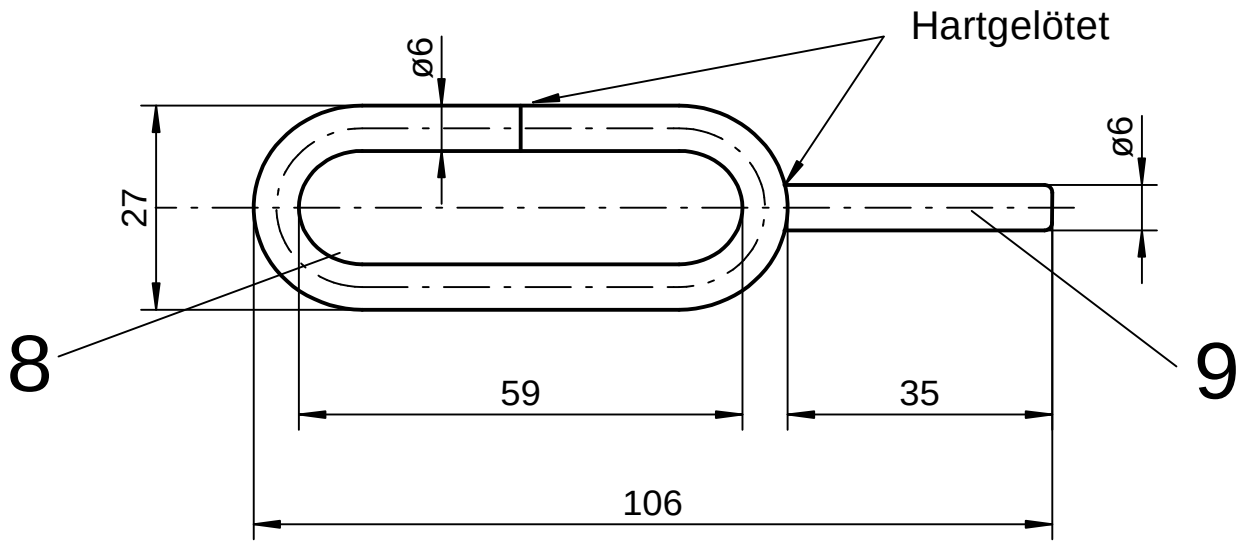

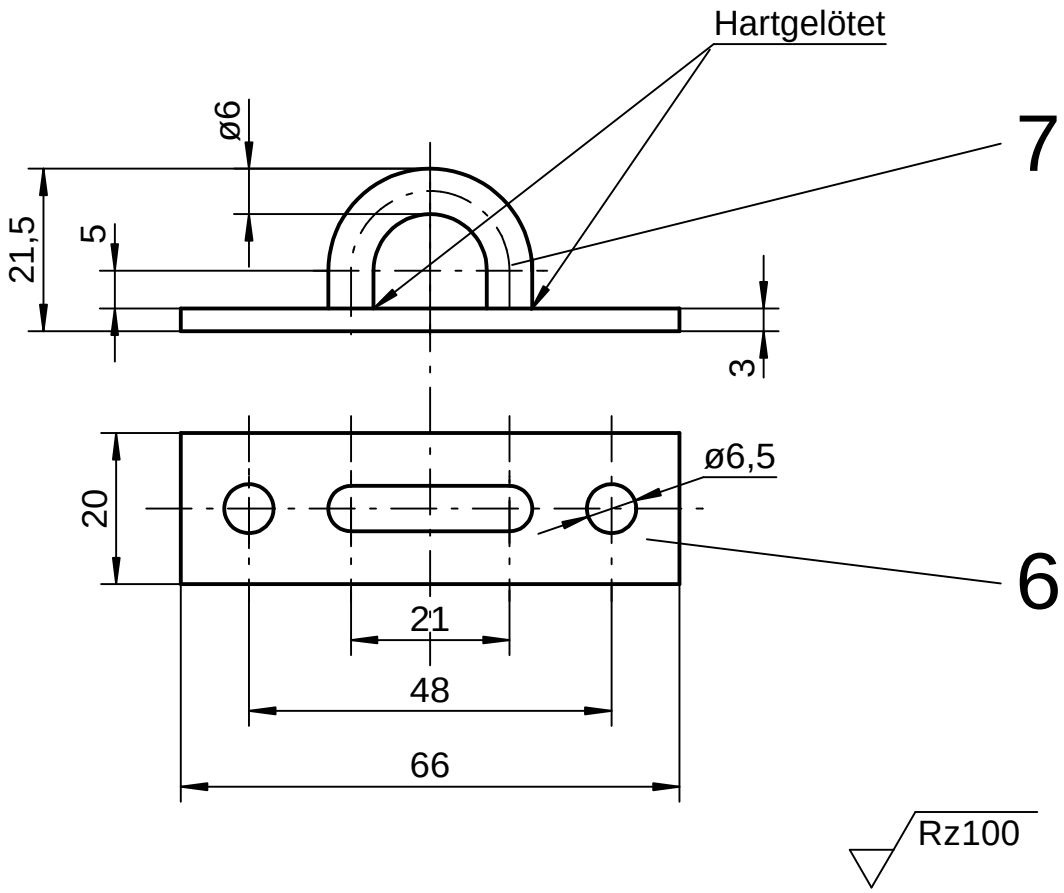

Jahresarbeit 2		Allgemein-toleranzen ISO 2768 - m	*Maßstab 1:1* / *Gewicht*
			Werkstoff S235+C

	Datum	Name
Bearb.	18.08.2010	Grüder
Gepr.	12.10.2010	Reich
Norm		
Version		*01.01*

Pelikanhaken

Schleswig-Holsteinische Seemannsschule

097.06.01

Blatt 6 / 7 *Blätter*

Zust.	*Änderung*	*Datum*	*Name*	*Letzte Änderung 13.10.2010*	*Ers. für:*	*Ers. durch:*